MODULAR KIRK - CHAISE LONGUE

DERECHO / IZQUIERDO | MEDIDAS EN cm

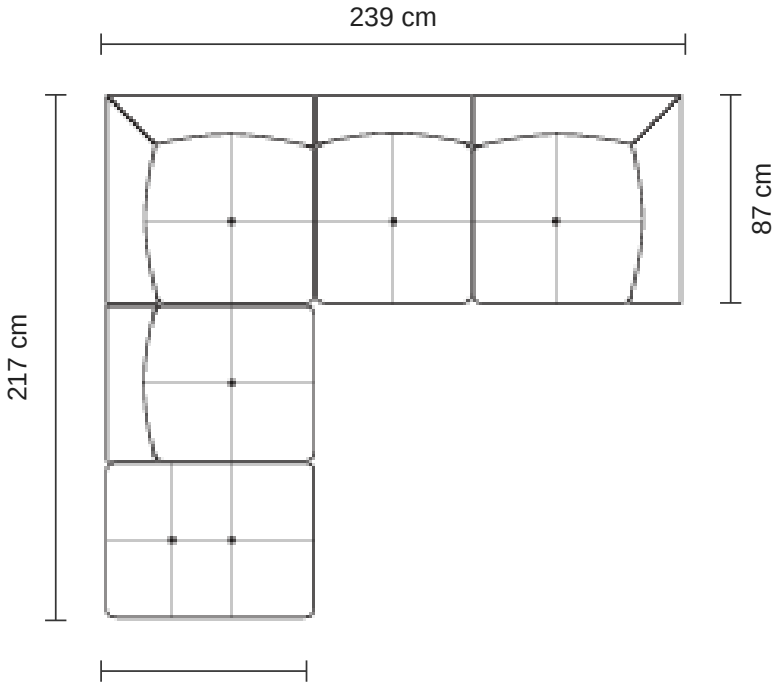

PLANTA

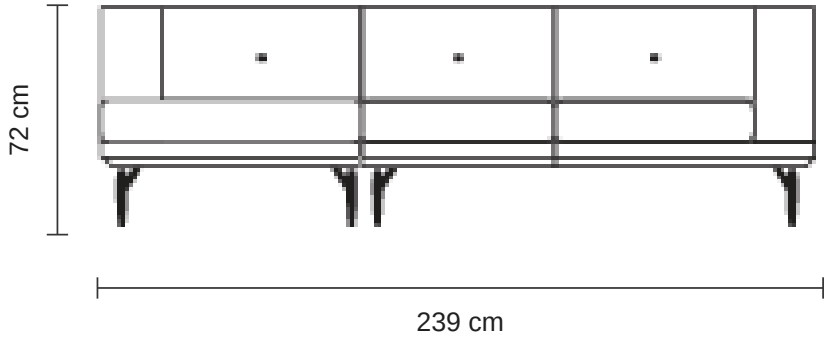

ELEVACIÓN FRONTAL

ELEVACIÓN LATERAL

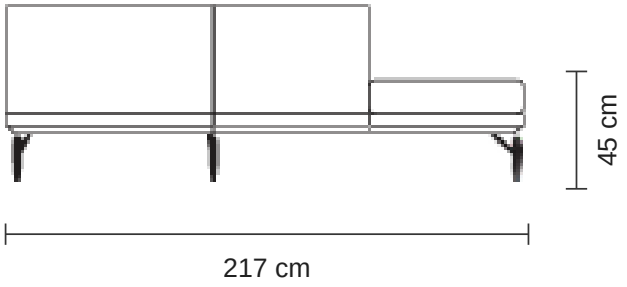

KIRK - MÓDULOS Y CONFIGURACIONES

ELEMENTOS Y ELEVACIONES | MEDIDAS EN cm

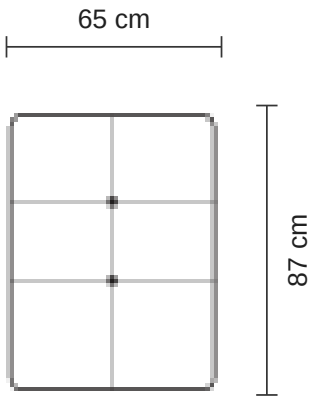

OTTOMAN

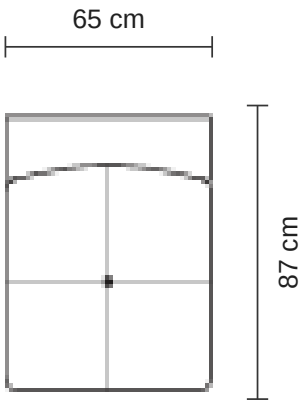

1 PUESTO

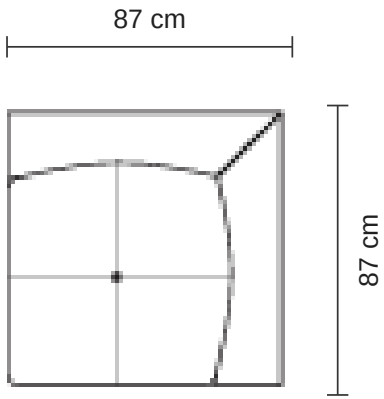

BRAZO IZQUIERDO

ELEVACIÓN FRONTAL

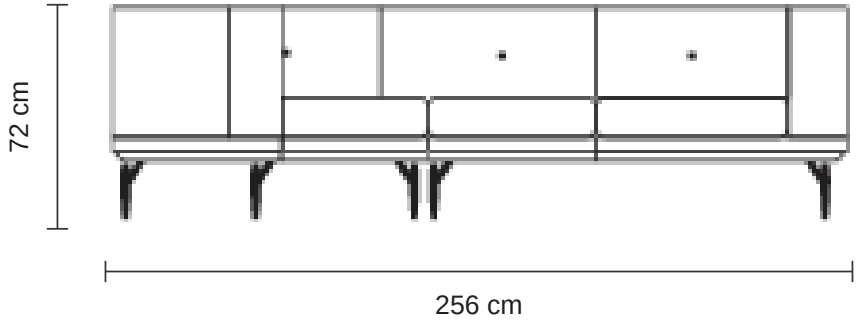

ELEVACIÓN LATERAL

