MODULAR DANÉS - COMBINACIONES

CONFIGURACIONES PRINCIPALES Y MEDIDAS EN cm

MODULAR DANÉS 3P

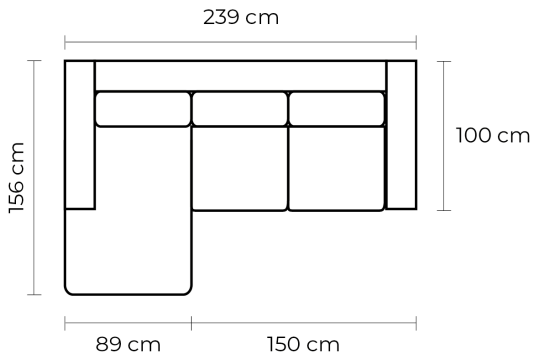

MODULAR DANÉS 3P + 2 BRAZOS + ESQ PENTAGONAL + SOFÁ DOS PUESTOS

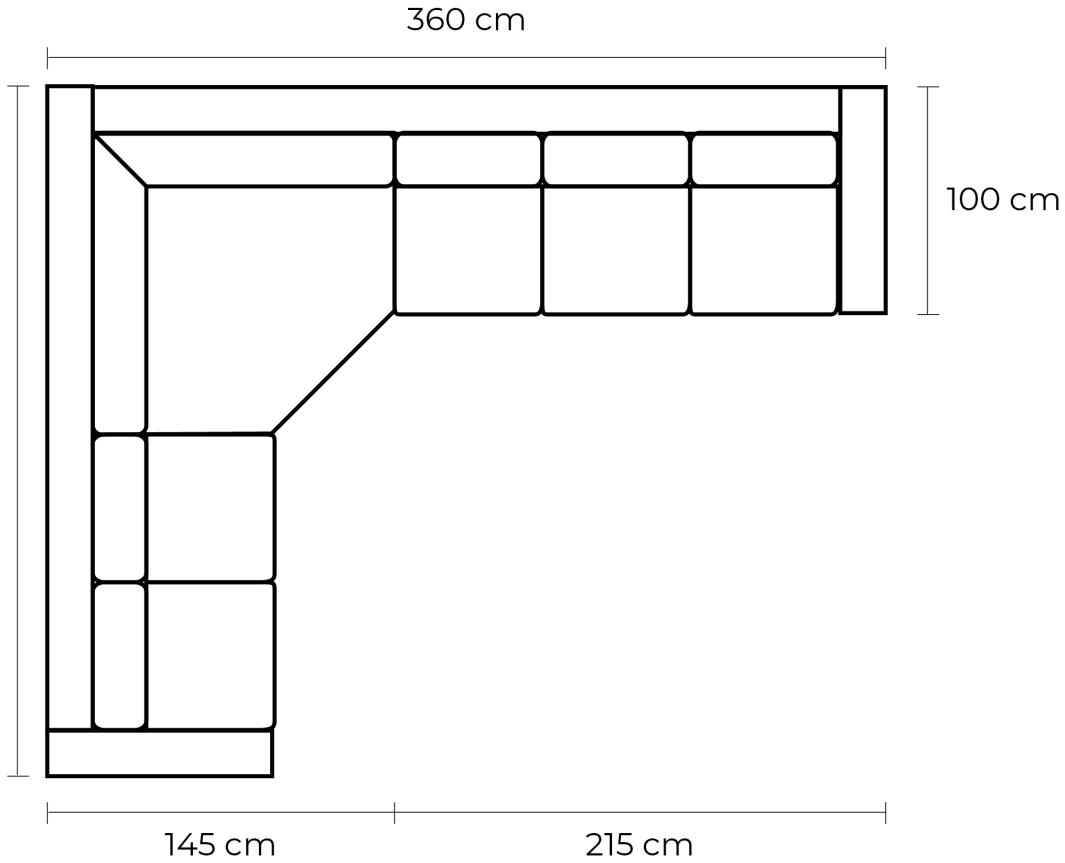

MODULAR DANÉS - COMBINACIONES

COMPOSICIONES AMPLIADAS Y MEDIDAS EN cm

MODULAR DANÉS 3P + 5P ADICIONALES + 1 ESQ ADICIONAL

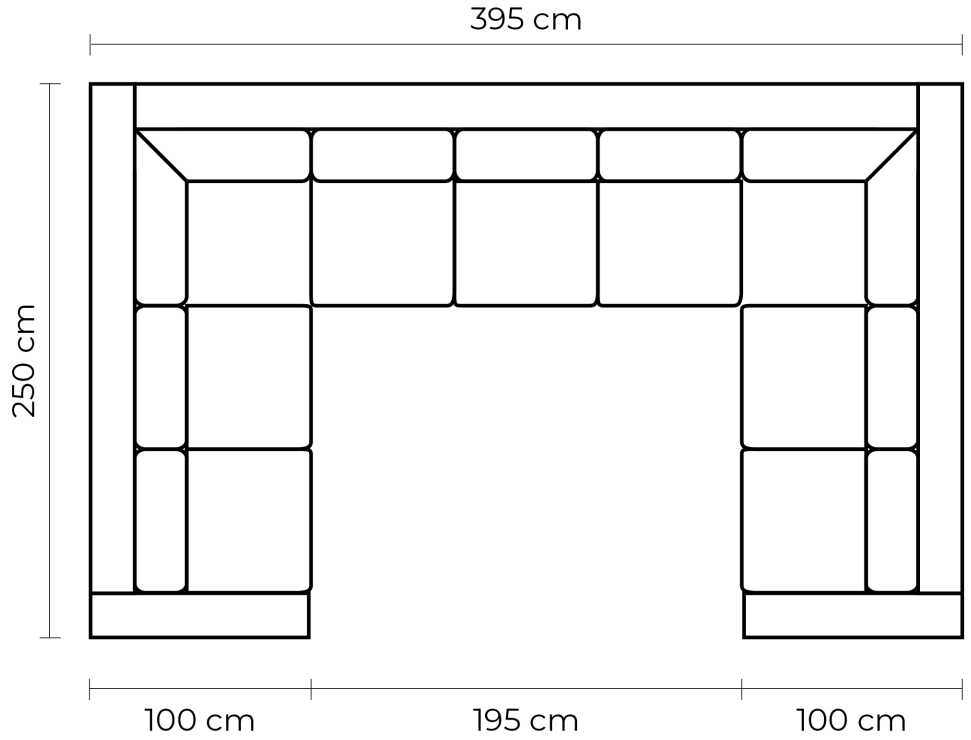

MODULAR DANÉS 3P + ESQUINA PENTAGONAL

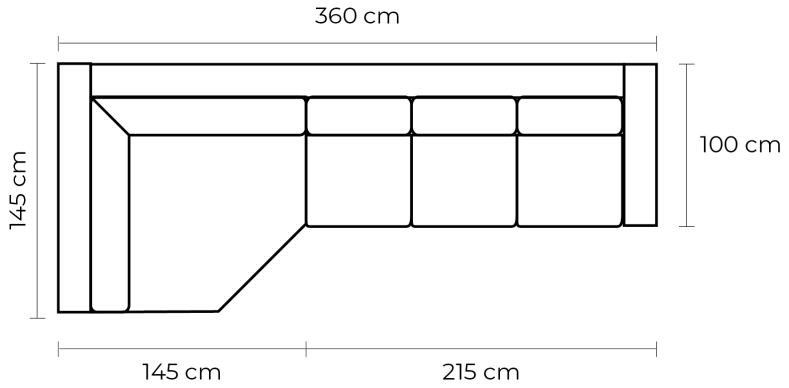

MODULAR DANÉS - MÓDULOS

PIEZAS SIMPLES, DOBLES, TRIPLES Y ADICIONALES

