MODULAR DANÉS - CHAISE LONGUE

PLANTA, VISTA FRONTAL Y VISTA LATERAL | MEDIDAS EN cm

PLANTA

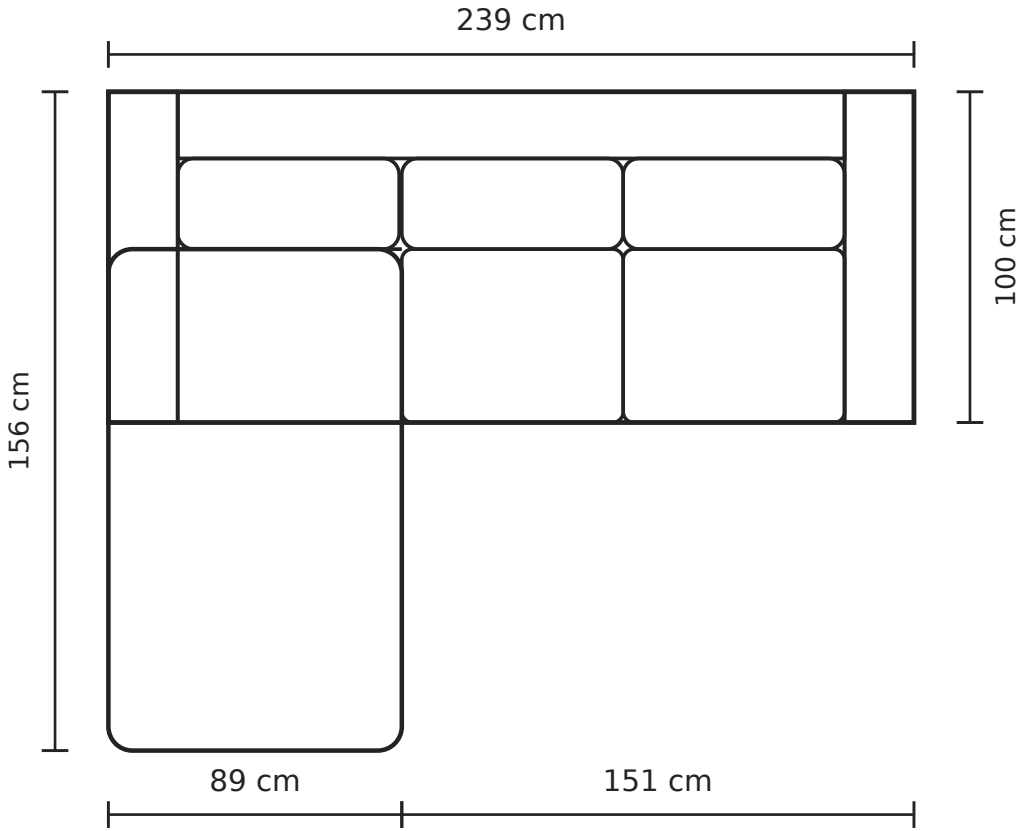

VISTA FRONTAL

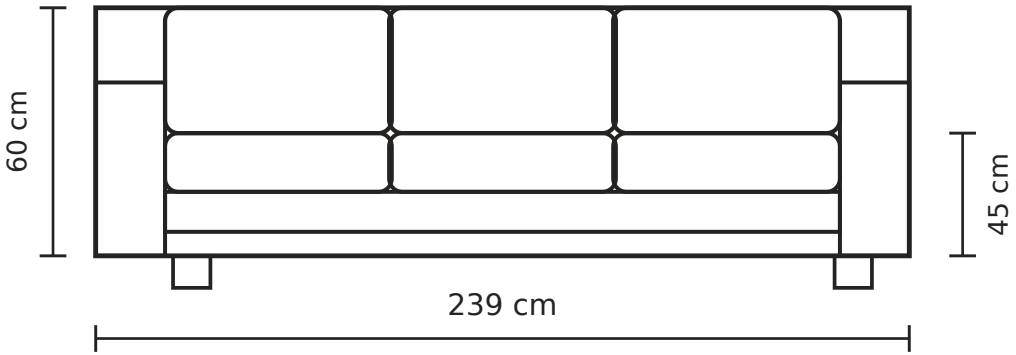

VISTA LATERAL

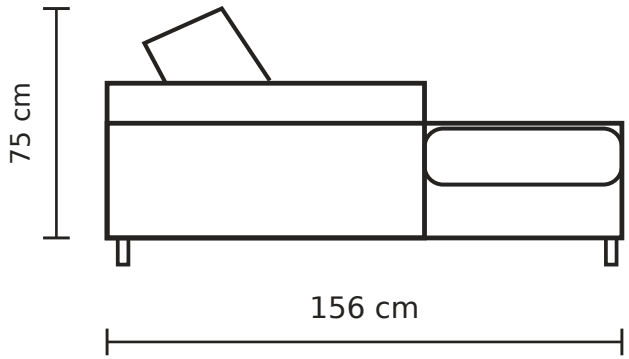

Dibujo técnico vectorial basado en las cotas del material proporcionado.