MÓDULO MADDOX + PUFF

PLANTA Y ELEVACIONES | MEDIDAS EN cm

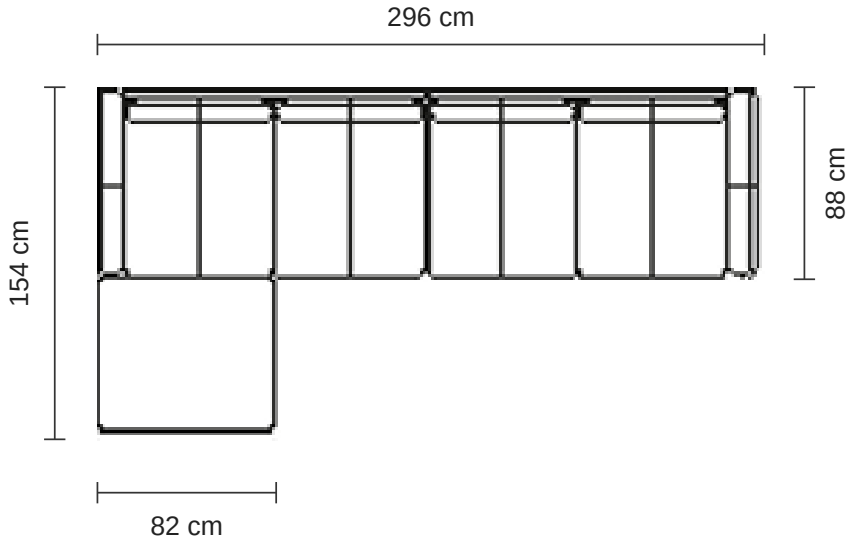

PLANTA

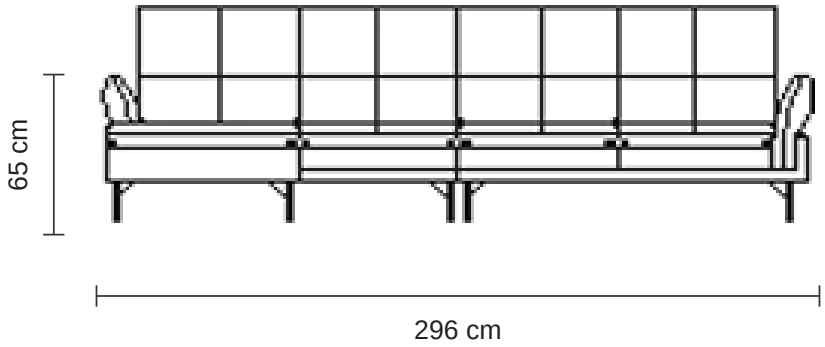

ELEVACIÓN FRONTAL

ELEVACIÓN LATERAL

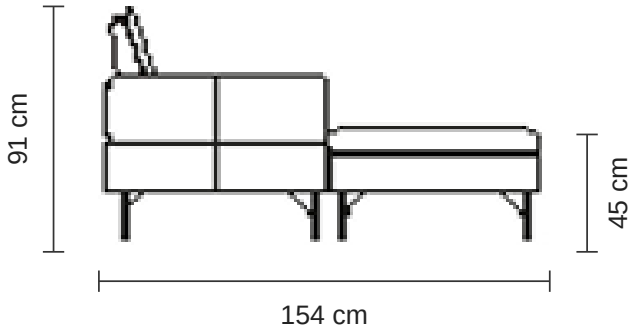

MÓDULO MADDOX - ESTÁNDAR

SOFÁ TRIPLE / SOFÁ DOBLE | MEDIDAS EN cm

TRIPLE

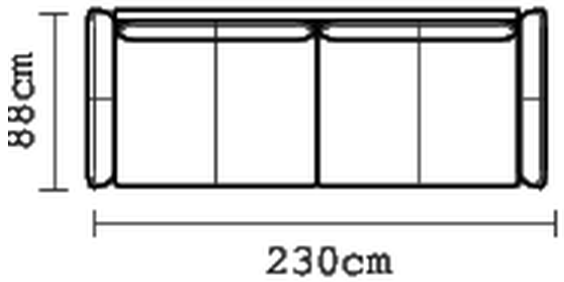

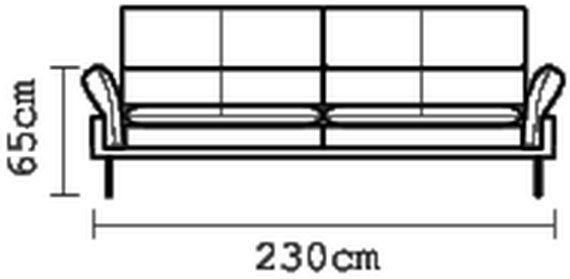

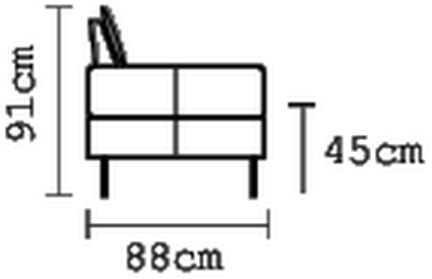

DOBLE

