MODULAR NIZA - ESTÁNDAR

PLANTA Y ELEVACIÓN LATERAL

MODULAR NIZA ESTÁNDAR

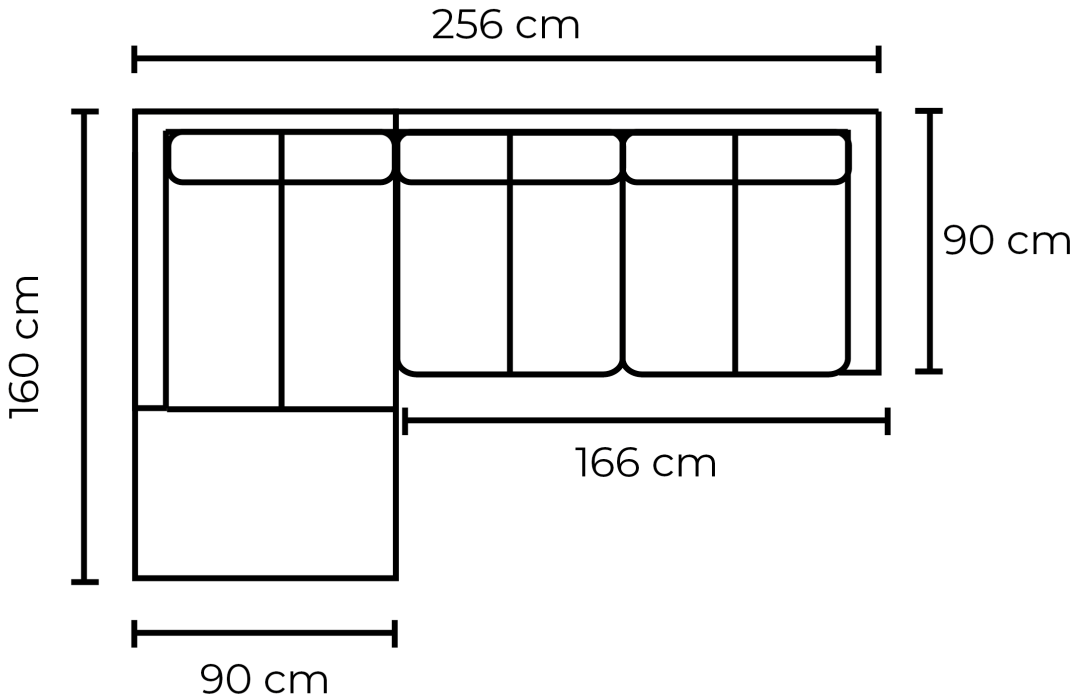

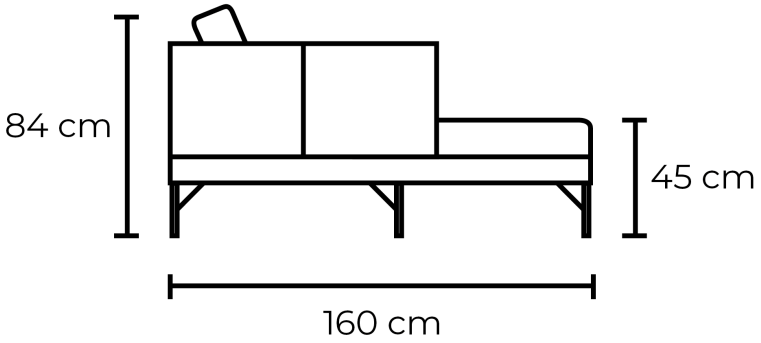

ANCHO	FONDO CHAISE	FONDO MÓDULO	LARGO LATERAL
256 cm	**160 cm**	**90 cm**	**160 cm**

MODULAR NIZA - ESTÁNDAR

ELEVACIÓN FRONTAL Y ALTURAS

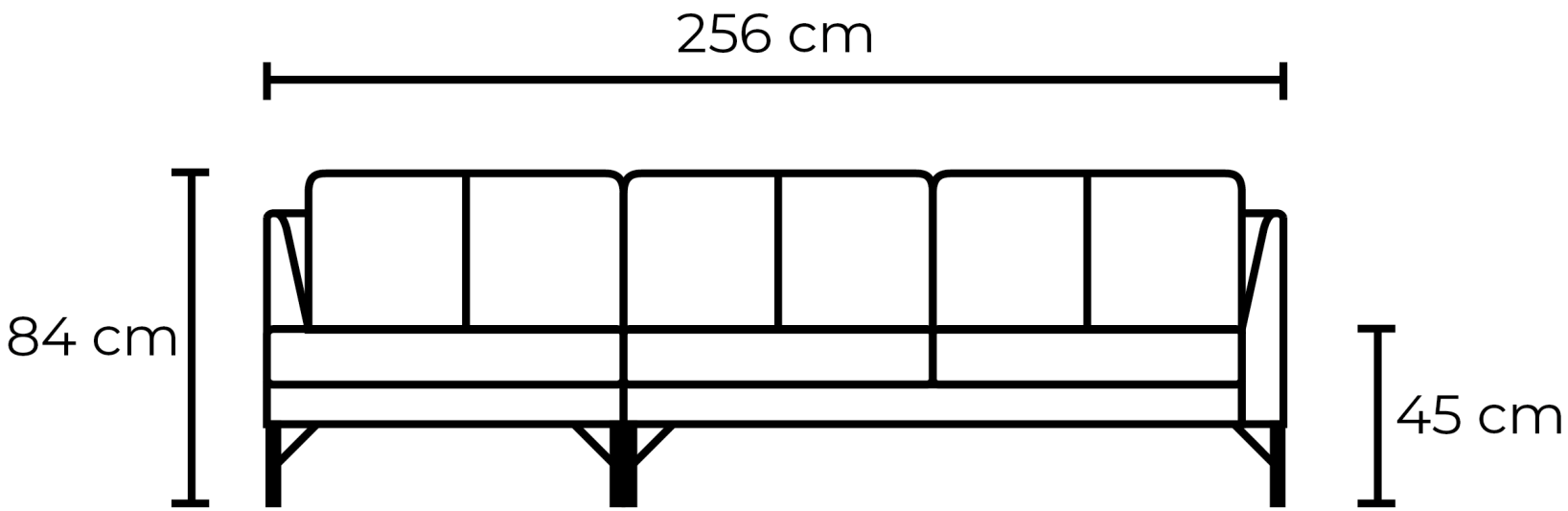

ANCHO TOTAL	ALTURA TOTAL	ALTURA ASIENTO
256 cm	**84 cm**	**45 cm**

MODULAR NIZA - LARGE

PLANTA Y ELEVACIÓN LATERAL

MODULAR NIZA LARGE

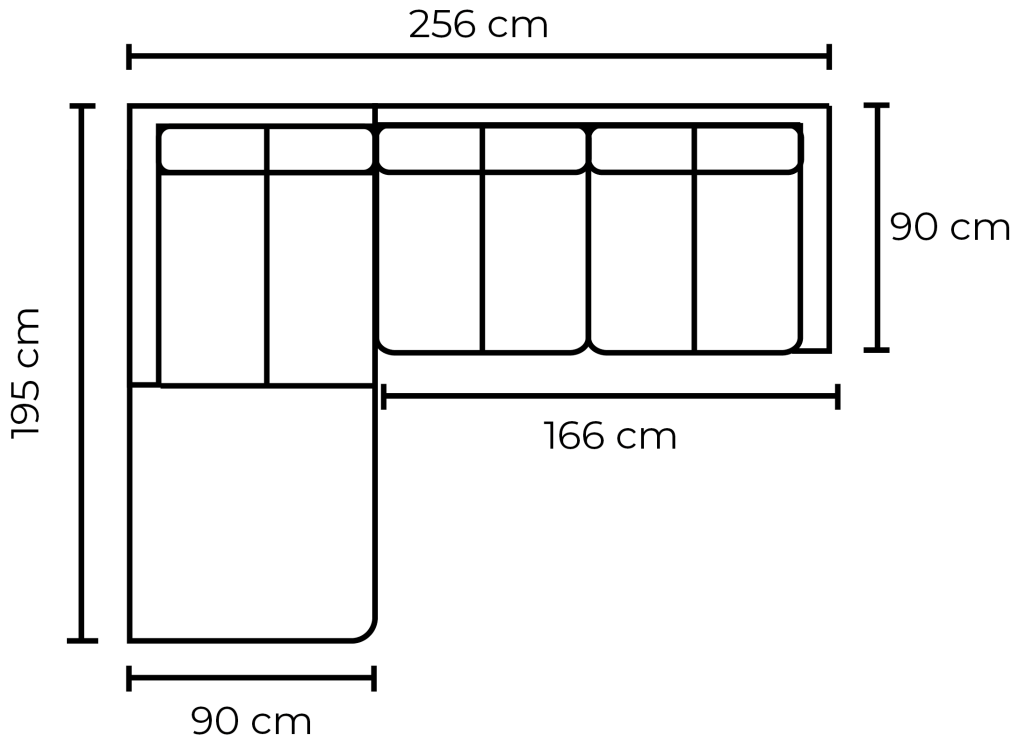

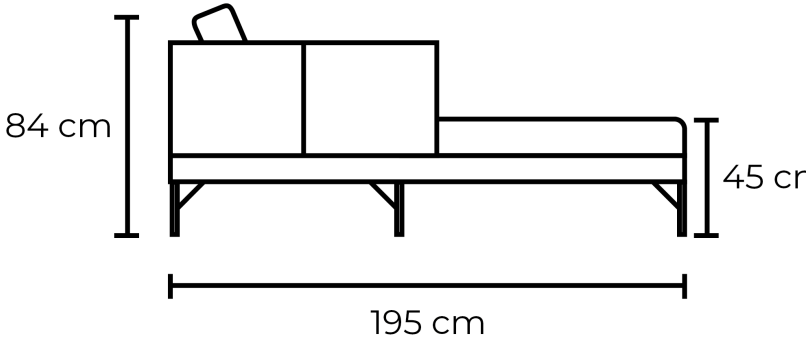

ANCHO	FONDO CHAISE	FONDO MÓDULO	LARGO LATERAL
256 cm	**195 cm**	**90 cm**	**195 cm**

MODULAR NIZA - LARGE

ELEVACIÓN FRONTAL Y ALTURAS

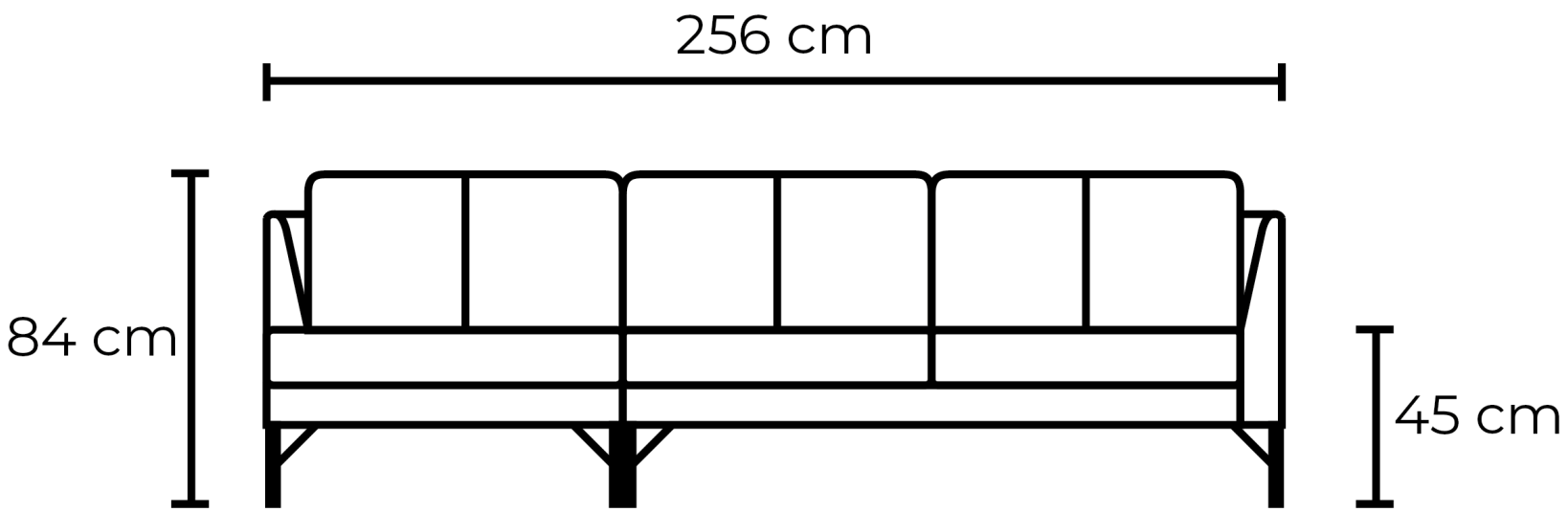

ANCHO TOTAL	ALTURA TOTAL	ALTURA ASIENTO
256 cm	**84 cm**	**45 cm**